【男子】

-2
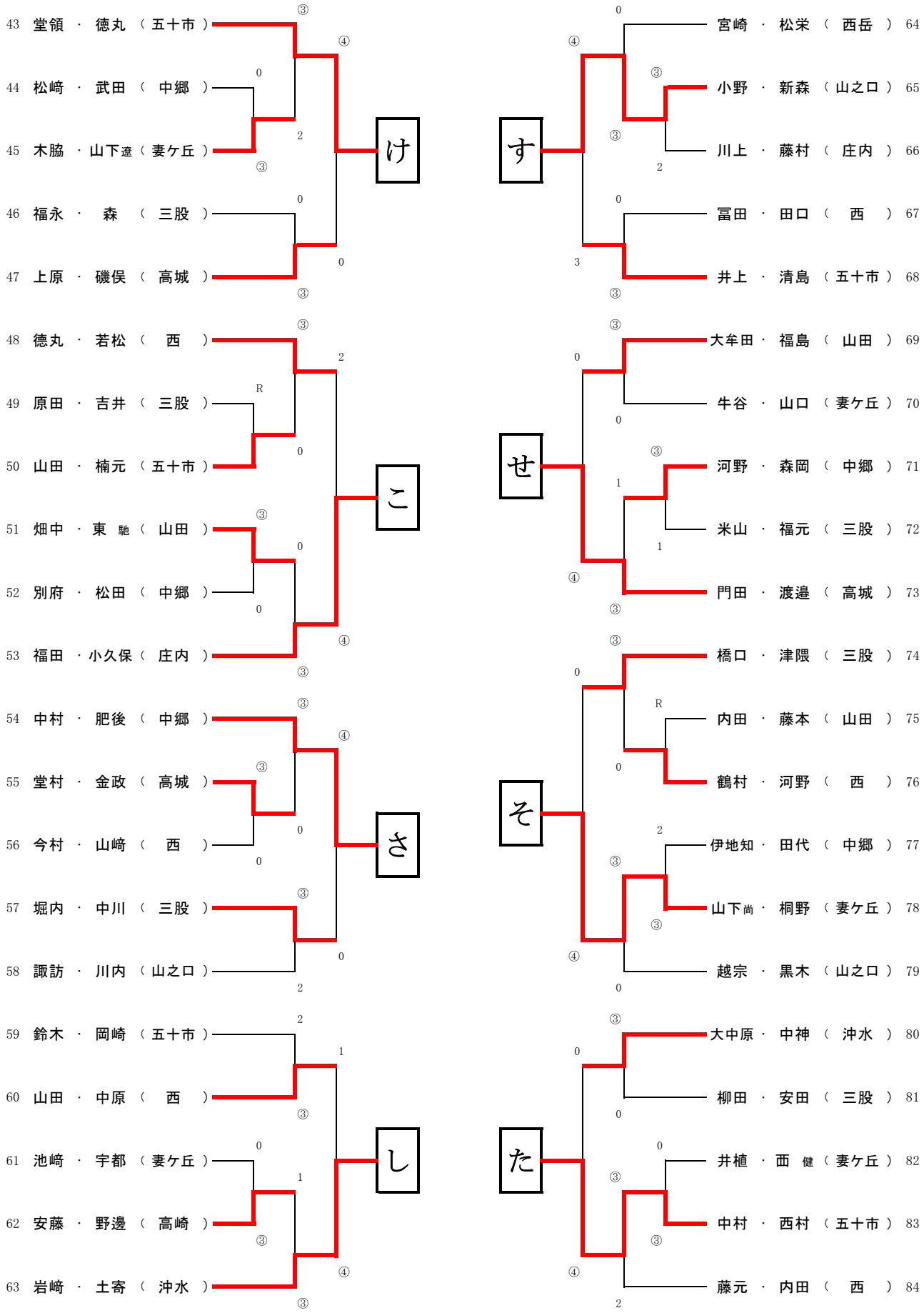
都城地区中学校秋季体育大会
令和2年10月3日
三股中央テニスコート