男子個人戦決勝トーナメント・9位～12位決定トーナメント

あ	1	井之上・ 柏木	（ 妻ケ丘 ）
い	9	木幡 ・ 梶原	（ 祝吉 ）
う	17	徳留慧・ 谷口	（ 庄内 ）
え	25	田原 ・ 坂元亮	（ 高崎 ）
お	33	堀切 ・ 田ノ上	（ 高城 ）
か	48	通山 ・ 宮之原	（ 西 ）
き	49	中村 ・ 榎木	（ 山之口 ）
く	64	別府 ・ 稲丸	（ 山田 ）
け	65	徳丸 ・ 笠牟田	（ 祝吉 ）
こ	73	大田 ・ 柚木崎	（ 山之口 ）
さ	85	山下 ・ 永田渉	（ 高崎 ）
し	96	待木 ・ 平山	（ 沖水 ）
す	97	鮫島 ・ 刀坂	（ 高崎 ）
せ	112	海東 ・ 濱﨑	（ 庄内 ）
そ	113	荒武 ・ 中園	（ 祝吉 ）
た	128	大久保・ 米吉	（ 妻ケ丘 ）

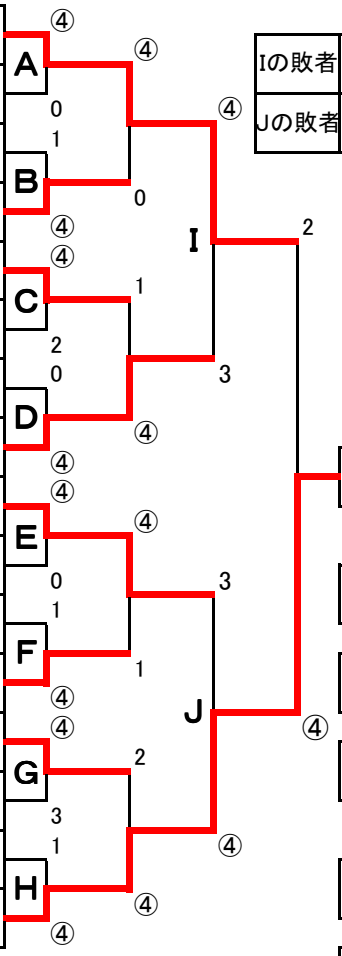

【3位決定戦】

Iの敗者	別府 ・ 稲丸	（ 山田 ）
Jの敗者	徳丸 ・笠牟田	（ 祝吉 ）

【優勝】

大久保・ 米吉 （ 妻ケ丘 ）

【準優勝】

井之上・ 柏木 （ 妻ケ丘 ）

【第3位】

徳丸 ・笠牟田（ 祝吉 ）

【第3位】

別府 ・ 稲丸 （ 山田 ）

【第5～8位】

田原 ・ 坂元亮（ 高崎 ）

堀切 ・ 田ノ上（ 高城 ）

待木 ・ 平山 （ 沖水 ）

鮫島 ・ 刀坂 （ 高崎 ）

【9位～12位決定トーナメント】

Aの敗者	9	木幡 ・ 梶原	（ 祝吉 ）
Bの敗者	17	徳留慧・ 谷口	（ 庄内 ）
Cの敗者	48	通山 ・ 宮之原	（ 西 ）
Dの敗者	49	中村 ・ 榎木	（ 山之口 ）
Eの敗者	73	大田 ・ 柚木崎	（ 山之口 ）
Fの敗者	85	山下 ・ 永田渉	（ 高崎 ）
Gの敗者	112	海東 ・ 濱﨑	（ 庄内 ）
Hの敗者	113	荒武 ・ 中園	（ 祝吉 ）

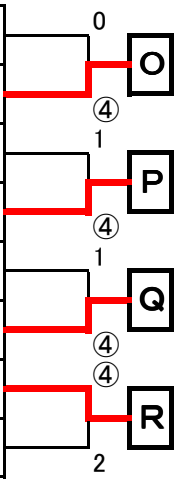

【第9～12位】

O	徳留慧・ 谷口	（ 庄内 ）
P	中村 ・ 榎木	（ 山之口 ）
Q	山下 ・ 永田渉	（ 高崎 ）
R	海東 ・ 濱﨑	（ 庄内 ）